# OPTIMA

| MATERIAŁY |
| --- |
| Korpus- Aluminium<br>Powłoka – Poliestrowa farba proszkowa<br>Klosz – Poliwęglan odporny na UV |

| KOD PRODUKTU | KOLOR |
| --- | --- |
| OPTIMA BL | czarny |
| OPTIMA AL | srebrny |
| OPTIMA DG | ciemny popiel |

GU10

IP44

1 x GU10 max 18W

220-250 V 50-60Hz

WZÓR KOLORÓW

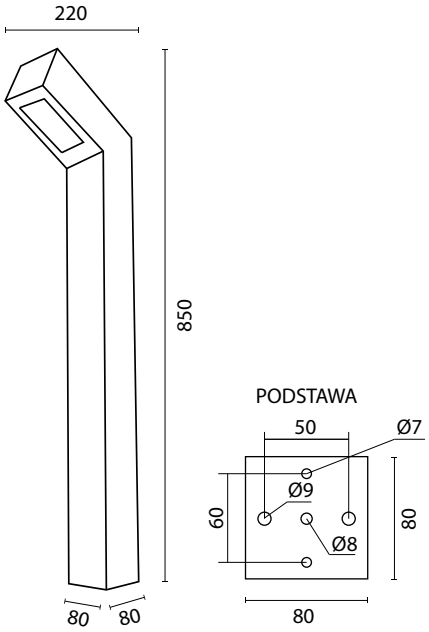


Lampy RADEX
PRODUCENT NOWOCZESNYCH LAMP OGRODOWYCH